DCPANELS

VERBORGEN BEVESTIGING – SANDWICH WANDPANEEL

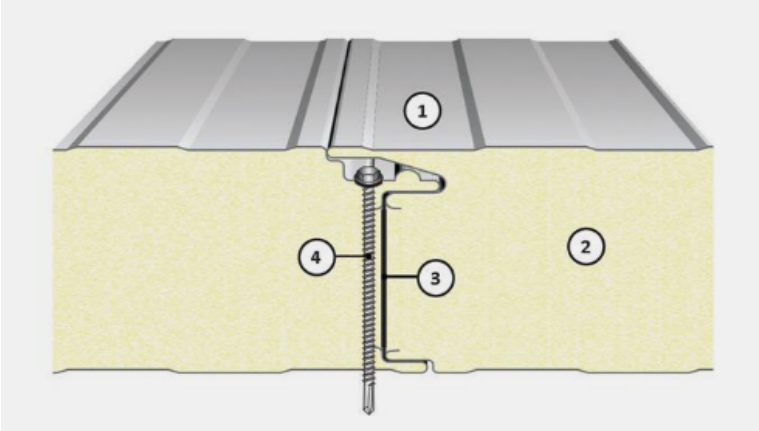

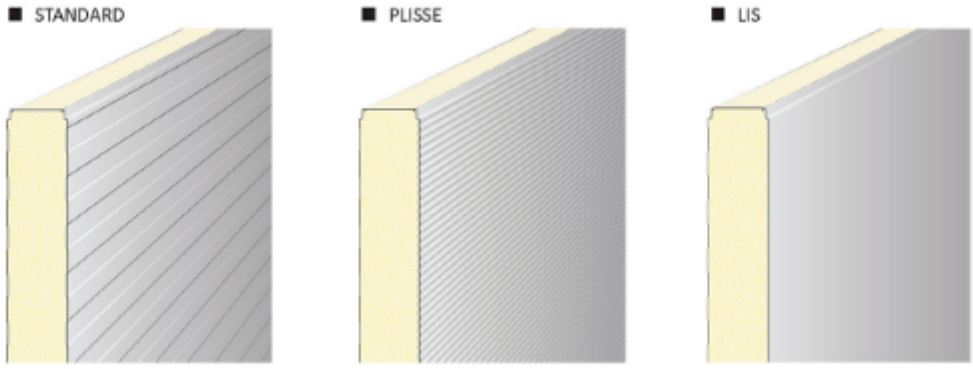

- Gelakte staalplaat volgens EN 10143, EN 10346 en EN 10169. Standaard (gelinieerd), plisse (mircorib) en Lis (vlak).
- Kern: PIR schuim
- Afsluiting: verzekerd goede thermische isolatie en afsluiting
- Schroef

Standaardkleuren:

- RAL 3011
- RAL 7016
- RAL 9006
- RAL 6005
- RAL 5010
- RAL 3000
- RAL 9007

Toelaatbare belasting:

D (mm)	Weight [kg]/m2	U [W/m2K]												
				Calculation values, Wind loading[kN/m2]										
				0.75	1.50	2.25	3.00	3.38	4.13	4.88	0.75	1.50	2.25	3.00
		U1	U2	Admissible distance between bearings [m]										
40	8.64	0.58	0.50	3.85	2.95	2.41	1.81	1.61	1.32	1.11	4.17	2.95	2.41	1.81
50	9.03	0.46	0.41	4.62	3.29	2.69	2.29	2.04	1.67	1.41	4.65	3.29	2.69	2.29
60	9.42	0.37	0.35	5.05	3.57	2.92	2.53	2.38	2.02	1.71	5.05	3.57	2.92	2.53
80	10.13	0.28	0.26	5.38	3.81	3.11	2.69	2.54	2.30	2.11	5.38	3.81	3.11	2.69
100	10.91	0.22	0.21	5.77	4.08	3.33	2.89	2.72	2.46	2.27	5.77	4.08	3.33	2.89
120	11.72	0.19	0.18	6.26	4.42	3.61	3.13	2.95	2.67	2.46	6.26	4.42	3.61	3.13